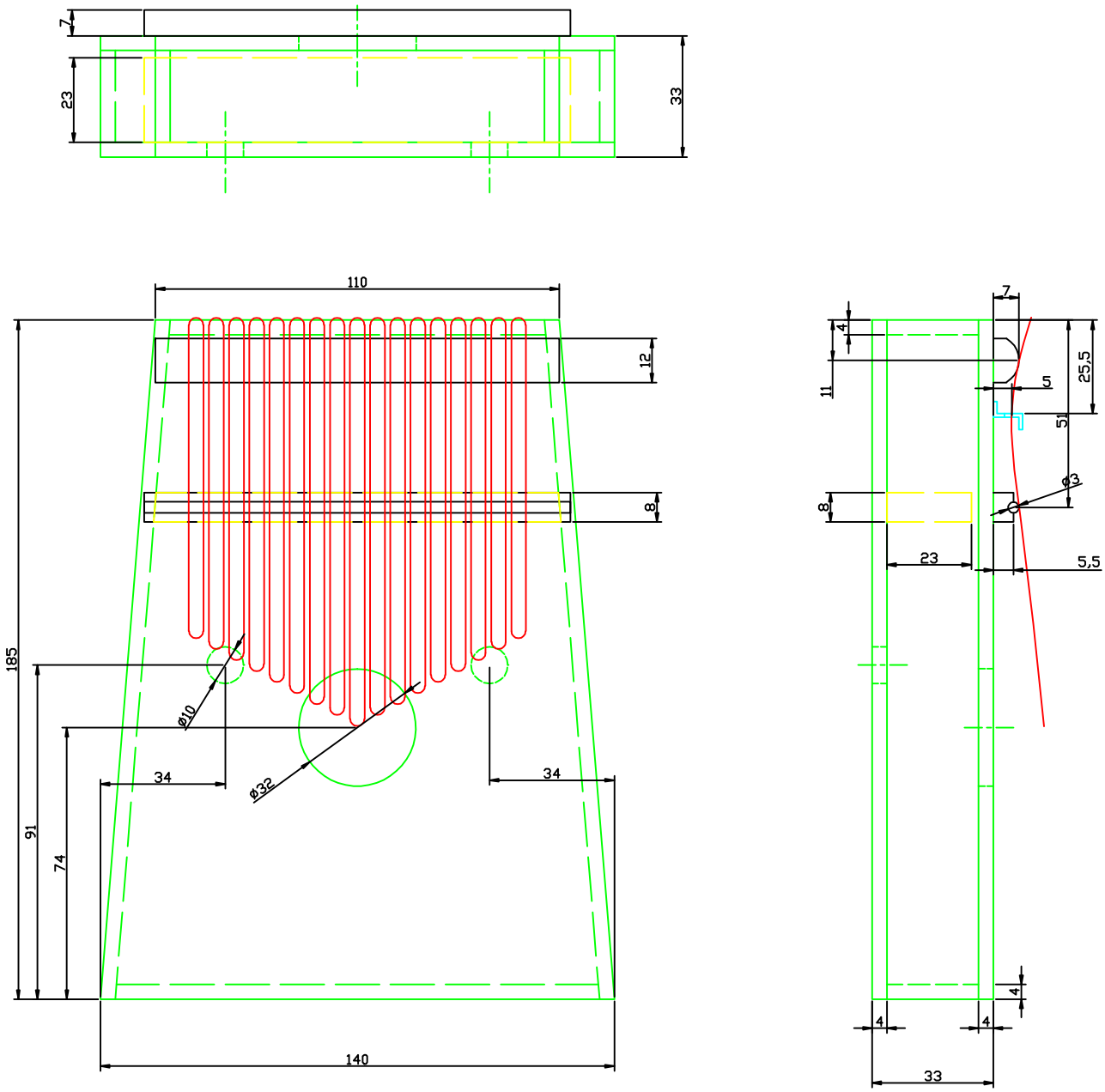
7
23
33
110
12
8
185
91
74
ø10
ø32
34
34
140
7
4
11
5
25,5
51
ø3
8
23
5,5
4
4
4
33